ЛИМЦ.60148.05.002.004

Перв. примен. | ЛИМЦ.60148.05.002.000

Справ. №

Подп. и дата

Инв. № дубл.

Взам. инв. №

Подп. и дата

Инв. № подл.

√ Ra 12,5 (√)

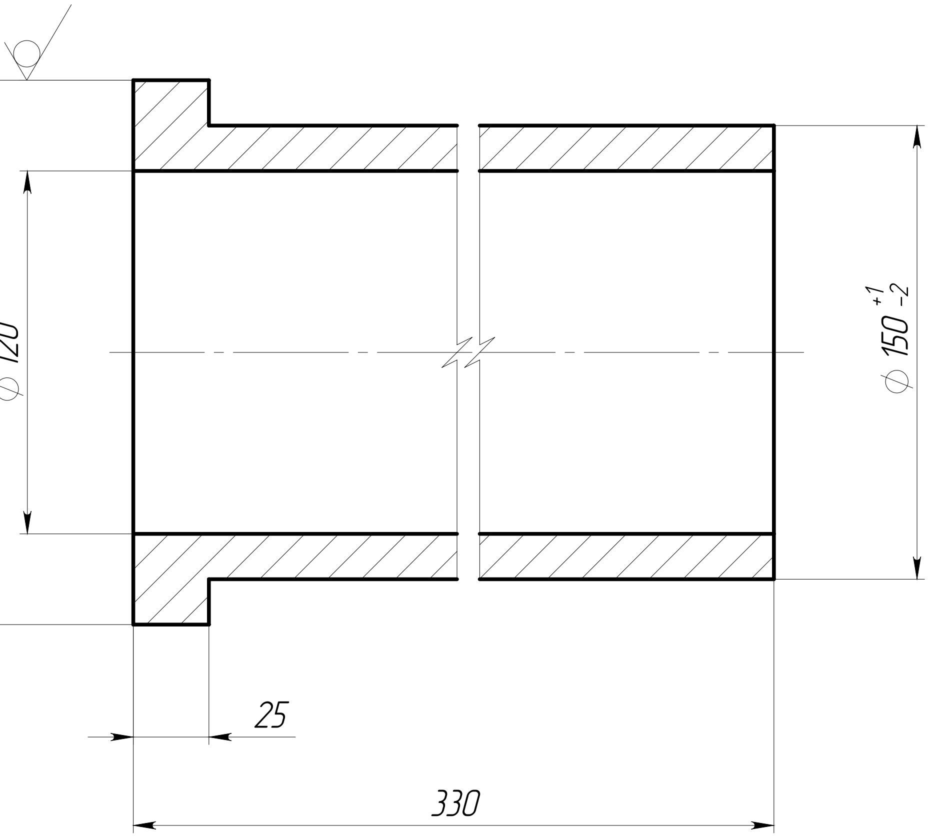

1. *ŭǫǳǶǯǺ ǯǵì ǻǹǺǫǫǸǴ.
2. Общие допуски по ГОСТ 30893.1: H14, ±IT14/2.
3. ǖǫǺǴǳǺǸǫǫǼÊ ǸǫǸǳǷǫäǯǷǳǯ äǯǺǼǯǰǫ.

Изм.	Лист	№ докум.	Подп.	Дата				
Разраб.		Быков		30.7.25	**ЛИМЦ.60148.05.002.004**			
Пров.		Лаптев			Втулка	Лит.	Масса	Масштаб
Т. контр.							18.12	1:2.5
						Лист	Листов 1	
Н. контр.					Круг $\frac{\text{180 ГОСТ 2590–2006}}{\text{09Г2С ГОСТ 19281–2014}}$	АО "БТ"		
Утв.		Соломатин						

Шифр: Копировал Формат А4